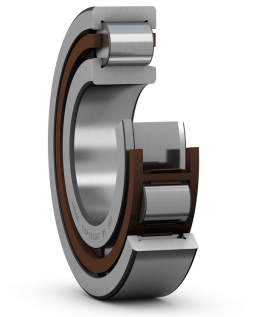

SKF NJ 219 ECP

Роликовый цилиндрический подшипник SKF

Роликовые цилиндрические подшипники воспринимают большие радиальные нагрузки и допускают высокие частоты вращения. Применяются в электродвигателях, редукторах, прокатных станах.

Характеристики

Размеры	
Внутренний диаметр (d)	95 mm
Наружный диаметр (D)	170 mm
Ширина (B)	32 mm
Диаметр заплечика внутр. кольца	120 mm
Shoulder diameter of outer ring	147.35 mm
Raceway diameter of inner ring	112.5 mm
Размер фаски (r)	2.1 mm
Размер фаски (r)	2.1 mm
Permissible axial displacement	1.7 mm

Монтажные размеры	
Diameter of spacer sleeve	107 mm
Diameter of spacer sleeve	110 mm
Диаметр заплечика вала	123 mm
Диаметр заплечика корпуса	157.8 mm
Радиус галтели	2 mm

Расчётные данные	
Класс качества SKF	SKF Explorer
Базовая динамическая грузоподъёмность (C)	255 kN
Базовая статическая грузоподъёмность (C_0)	265 kN
Предел выносливости (P_u)	32.5 kN
Расчётная частота вращения	4300 r/min
Предельная частота вращения	4800 r/min
Коэф. минимальной нагрузки (k_r)	0.15
Limiting value	0.2
Расчётный коэффициент (f_0)	0.6

Associated products	
Angle ring	HJ 219 EC

Характеристики	
Базовая динамическая грузоподъёмность (C)	255 kN
Базовая статическая грузоподъёмность (C_0)	265 kN
Расчётная частота вращения	4300 r/min
Предельная частота вращения	4800 r/min
Класс качества SKF	SKF Explorer

Свойства	
Часть подшипника	Complete bearing
Axial displacement capability	In one direction
Число рядов	1
Фиксация наружного кольца	Без
Тип отверстия	Цилиндрическое
Сепаратор	Полимерный
Число бортов наружного кольца	2
Число бортов внутреннего кольца	1

Источник данных: SKF PIM API. Техническая карта сгенерирована BC Industry.
https://bcindustry.kz — Промышленные комплектующие

Съёмный борт	Без
Радиальный внутренний зазор	CN (нормальный)
Класс допуска	Нормальный
Покрытие	Без
Уплотнение	Без
Смазка	Без
Возможность пополнения смазки	Без
Углеродный след (ориентир.)	10.5 kg CO₂e

Логистика	
Масса нетто	2.92 kg
Код eClass	23-05-09-01
Код UNSPSC	31171505

Чертежи SKF

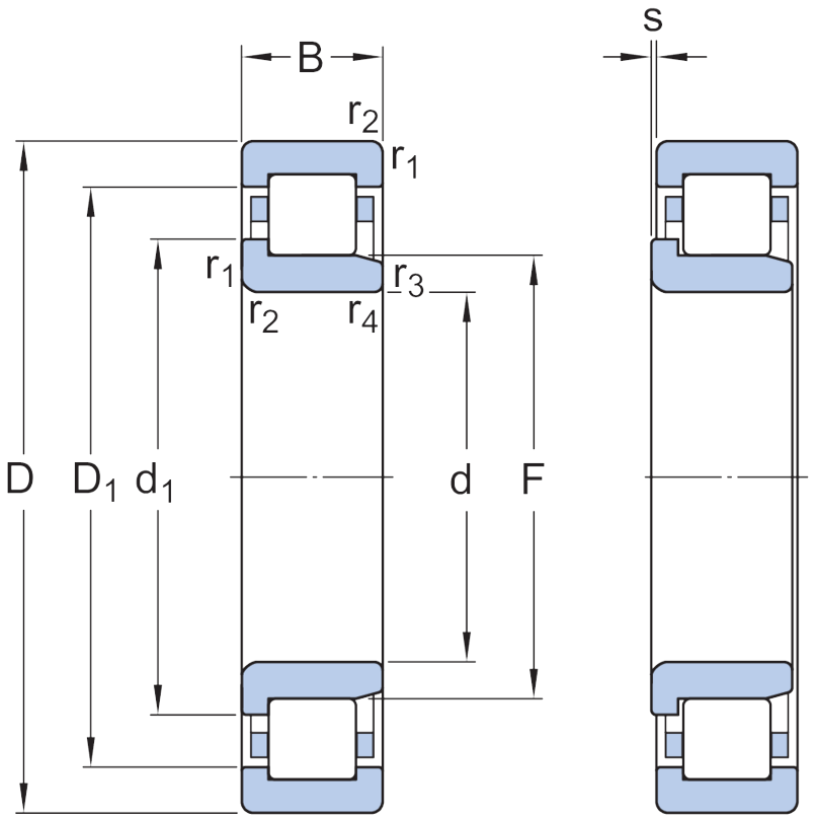

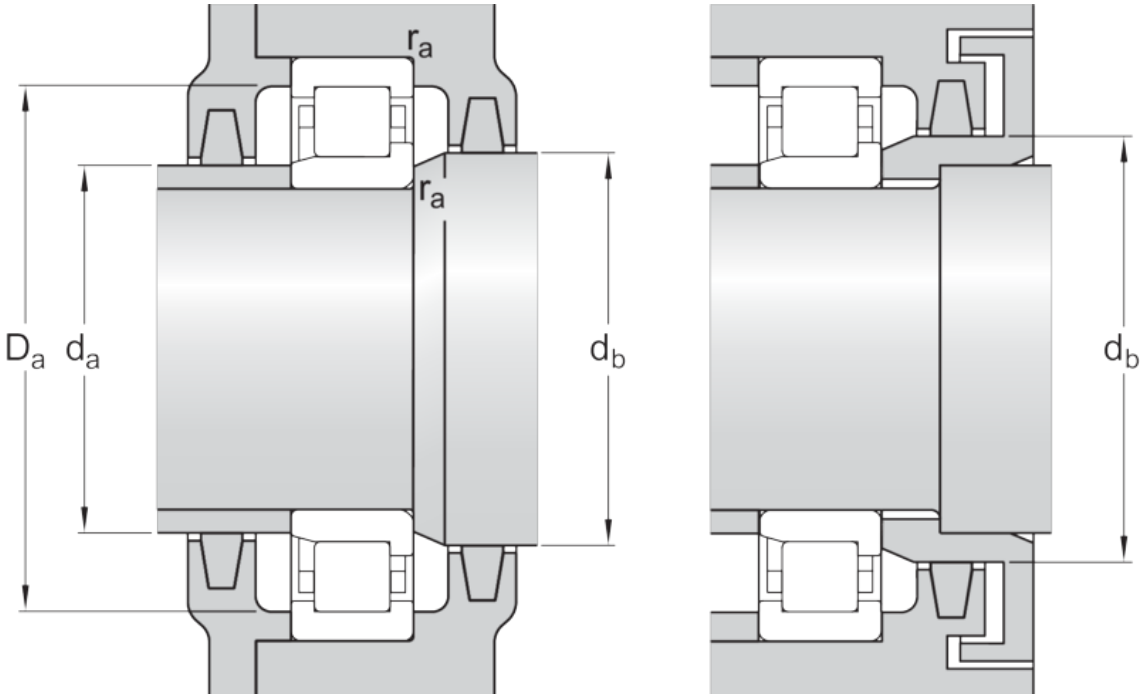

Источник данных: SKF PIM API. Техническая карта сгенерирована BC Industry.
https://bcindustry.kz — Промышленные комплектующие