SKF NU 326 ECJ

Роликовый цилиндрический подшипник SKF

Роликовые цилиндрические подшипники воспринимают большие радиальные нагрузки и допускают высокие частоты вращения. Применяются в электродвигателях, редукторах, прокатных станах.

Характеристики

Размеры	
Внутренний диаметр (d)	130 mm
Наружный диаметр (D)	280 mm
Ширина (B)	58 mm
Shoulder diameter of outer ring	234.15 mm
Raceway diameter of inner ring	167 mm
Размер фаски (r)	4 mm
Размер фаски (r)	4 mm
Permissible axial displacement	3.7 mm

Монтажные размеры	
Diameter of spacer sleeve	147 mm
Diameter of spacer sleeve	163 mm
Диаметр заплечика вала	170 mm
Диаметр заплечика корпуса	261.4 mm
Радиус галтели	3 mm
Радиус галтели	3 mm

Расчётные данные	
Класс качества SKF	SKF Explorer
Базовая динамическая грузоподъёмность (C)	720 kN
Базовая статическая грузоподъёмность (C_0)	750 kN
Предел выносливости (P_u)	81.5 kN
Расчётная частота вращения	2400 r/min
Предельная частота вращения	3000 r/min
Коэф. минимальной нагрузки (k_r)	0.15
Limiting value	0.2
Расчётный коэффициент (f_0)	0.6

Associated products	
Angle ring	HJ 326 EC

Характеристики	
Базовая динамическая грузоподъёмность (C)	720 kN
Базовая статическая грузоподъёмность (C_0)	750 kN
Расчётная частота вращения	2400 r/min
Предельная частота вращения	3000 r/min
Класс качества SKF	SKF Explorer

Свойства	
Часть подшипника	Complete bearing
Axial displacement capability	In both directions
Число рядов	1
Фиксация наружного кольца	Без
Тип отверстия	Цилиндрическое
Сепаратор	Штампованный стальной
Число бортов наружного кольца	2
Число бортов внутреннего кольца	0

Съёмный борт	Без
Радиальный внутренний зазор	CN (нормальный)
Класс допуска	Нормальный
Покрытие	Без
Уплотнение	Без
Смазка	Без
Возможность пополнения смазки	Без
Углеродный след (ориентир.)	58 kg CO₂e

Логистика	
Масса нетто	16.1 kg
Код eClass	23-05-09-01
Код UNSPSC	31171505

Чертежи SKF

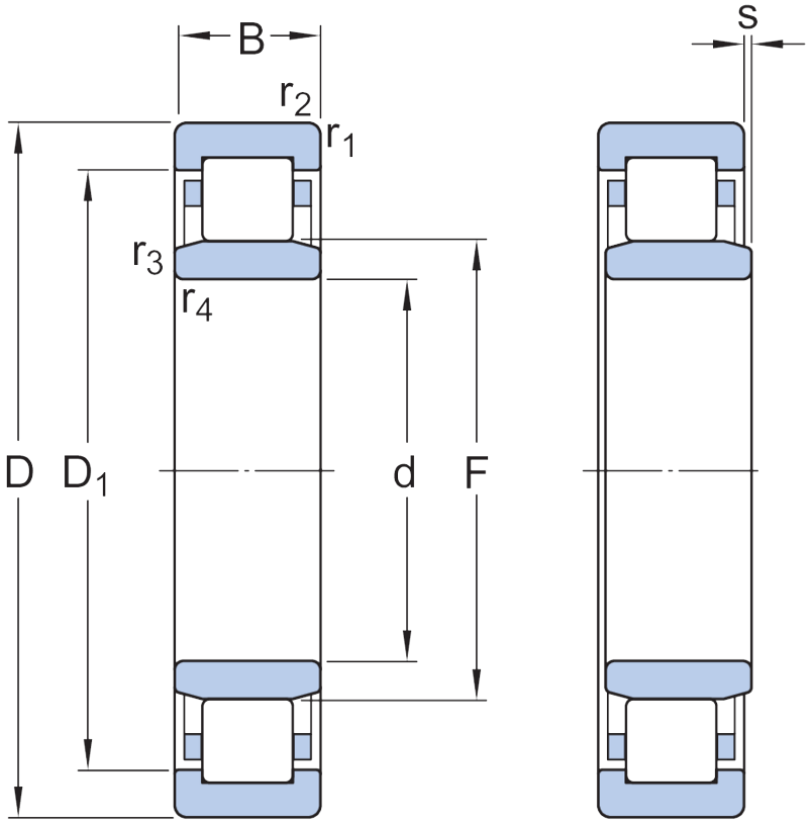

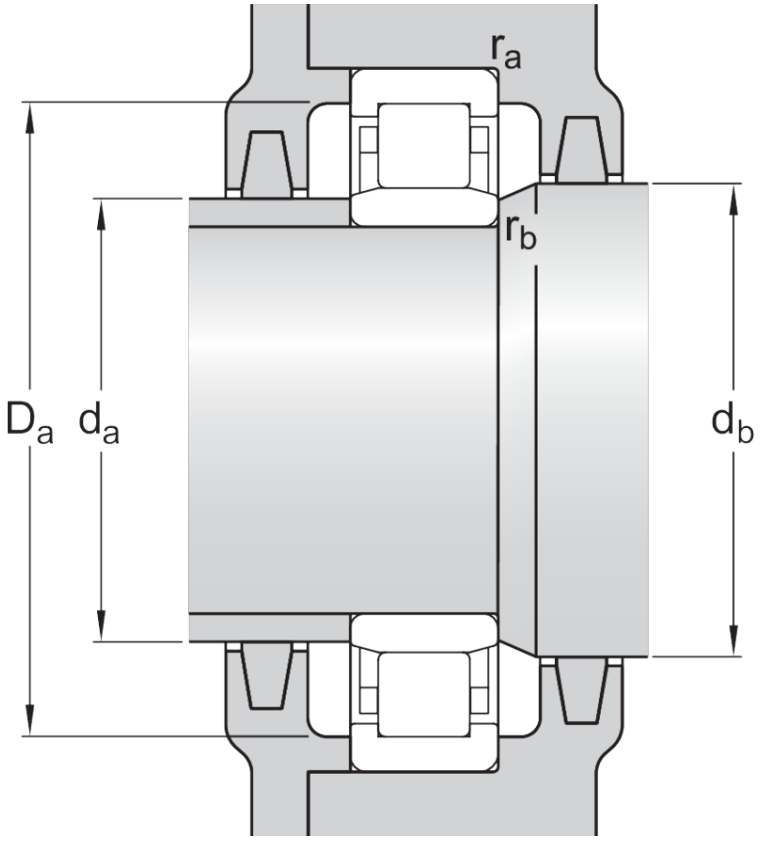

Источник данных: SKF PIM API. Техническая карта сгенерирована BC Industry.
https://bcindustry.kz — Промышленные комплектующие