SKF 2317 M

Шарикоподшипник радиальный SKF

Шарикоподшипники радиальные — универсальные компоненты с низким трением, подходят для высоких частот вращения. Воспринимают радиальные и осевые нагрузки в обоих направлениях, просты в монтаже и требуют минимального обслуживания.

Характеристики

Тип отверстия	Цилиндрическое

Размеры	
Внутренний диаметр (d)	85 mm
Наружный диаметр (D)	180 mm
Ширина (B)	60 mm
Диаметр заплечика внутр. кольца	115 mm
Диаметр заплечика наруж. кольца	153.5 mm
Размер фаски (r)	3 mm

Монтажные размеры	
Диаметр заплечика вала	99 mm
Диаметр заплечика корпуса	166 mm
Радиус галтели	3 mm

Расчётные данные	
Базовая динамическая грузоподъёмность (C)	140 kN
Базовая статическая грузоподъёмность (C_0)	51 kN
Предел выносливости (P_u)	2.28 kN
Расчётная частота вращения	6700 r/min
Предельная частота вращения	4800 r/min
Допустимый перекос	3 °
Расчётный коэффициент (f_0)	0.05
Limiting value	0.37
Расчётный коэффициент (f_0)	1.8
Расчётный коэффициент (f_0)	1.7
Расчётный коэффициент (f_0)	2.6

Характеристики	
Базовая динамическая грузоподъёмность (C)	140 kN
Базовая статическая грузоподъёмность (C_0)	51 kN
Расчётная частота вращения	6700 r/min
Предельная частота вращения	4800 r/min

Свойства	
Фиксация внутр. кольца	Без
Фиксация наружного кольца	Без
Число рядов	2
Тип отверстия	Цилиндрическое
Сепаратор	Machined brass
Радиальный внутренний зазор	CN (нормальный)
Класс допуска	Нормальный
Материал подшипника	Подшипниковая сталь
Покрытие	Без
Уплотнение	Без
Смазка	Без
Возможность пополнения смазки	Без

Углеродный след (ориентир.)	26.3 kg CO₂e

Логистика	
Масса нетто	7.3 kg
Код eClass	23-05-08-06
Код UNSPSC	31171532

Чертежи SKF

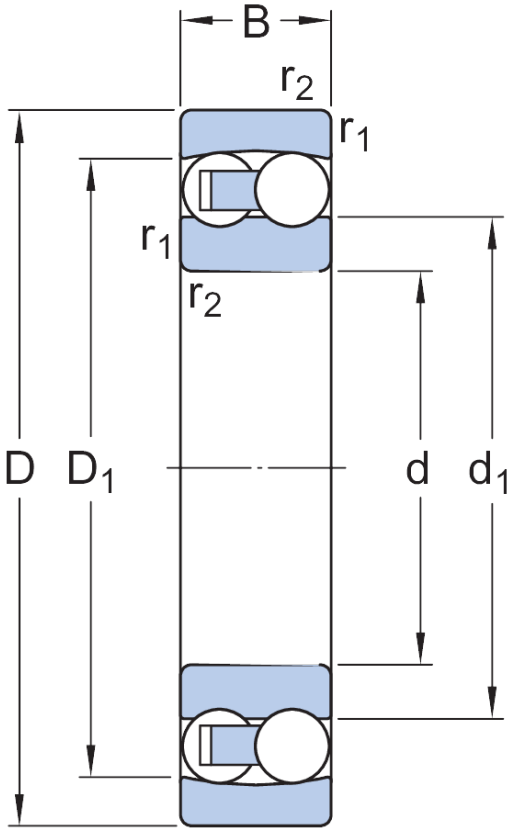

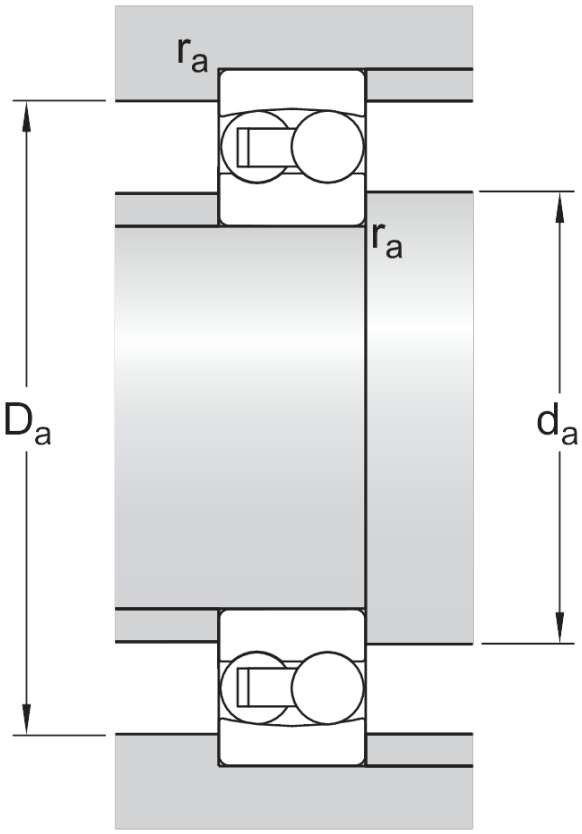

Источник данных: SKF PIM API. Техническая карта сгенерирована BC Industry.
https://bcindustry.kz — Промышленные комплектующие