SKF 51210

Упорный подшипник SKF

Упорные подшипники воспринимают осевые нагрузки. Применяются в вертикальных валах, поворотных платформах, насосах, подъёмных механизмах.

Характеристики

Размеры	
Внутренний диаметр (d)	50 mm
Наружный диаметр (D)	78 mm
Высота	22 mm
Outside diameter shaft washer	78 mm
Inner diameter housing washer	52 mm
Chamfer dimension washer	1 mm

Монтажные размеры	
Диаметр заплечика вала	67 mm
Диаметр заплечика корпуса	61 mm
Радиус галтели	1 mm

Расчётные данные	
Базовая динамическая грузоподъёмность (C)	49.4 kN
Базовая статическая грузоподъёмность (C_0)	116 kN
Предел выносливости (P_u)	4.3 kN
Расчётная частота вращения	3400 r/min
Предельная частота вращения	4500 r/min
Коэф. минимальной нагрузки (k_r)	0.07

Характеристики	
Базовая динамическая грузоподъёмность (C)	49.4 kN
Базовая статическая грузоподъёмность (C_0)	116 kN
Расчётная частота вращения	3400 r/min
Предельная частота вращения	4500 r/min

Свойства	
Axial load capability	Single-direction
Число рядов	1
Сепаратор	Штампованный стальной
Housing washer type	Flat
Класс допуска	Нормальный
Материал подшипника	Подшипниковая сталь
Покрытие	Без
Углеродный след (ориентир.)	1.3 kg CO₂e

Логистика	
Масса нетто	0.356 kg
Код eClass	23-05-10-01
Код UNSPSC	31171507

Источник данных: SKF PIM API. Техническая карта сгенерирована BC Industry.
https://bcindustry.kz — Промышленные комплектующие

Чертежи SKF

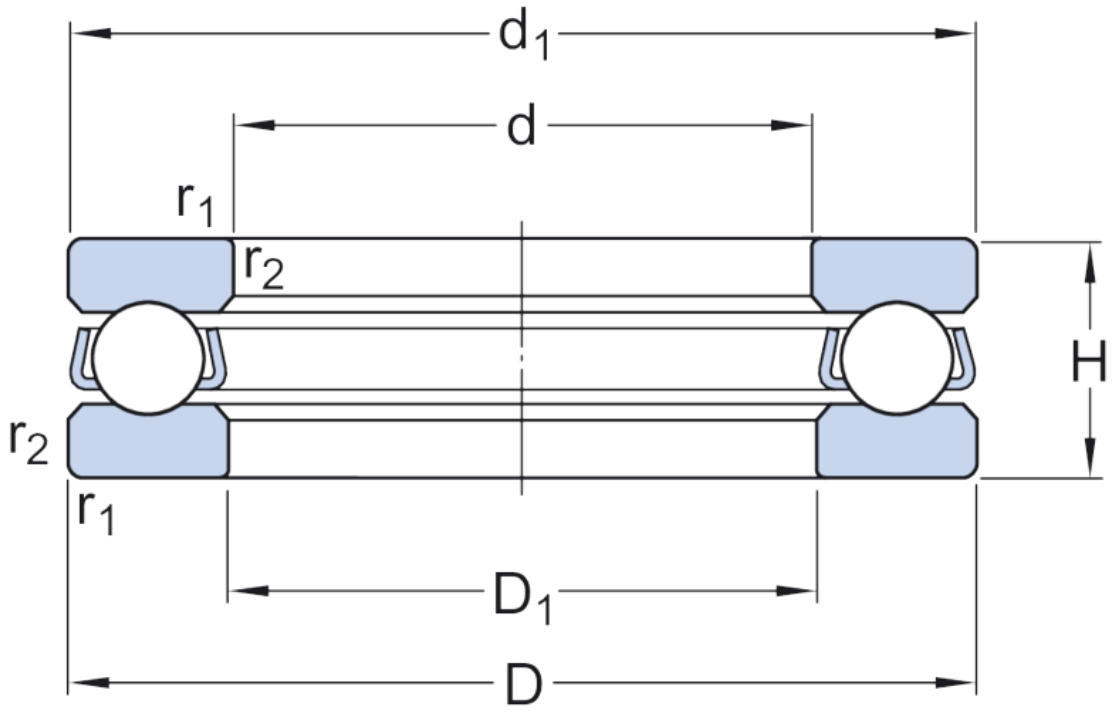

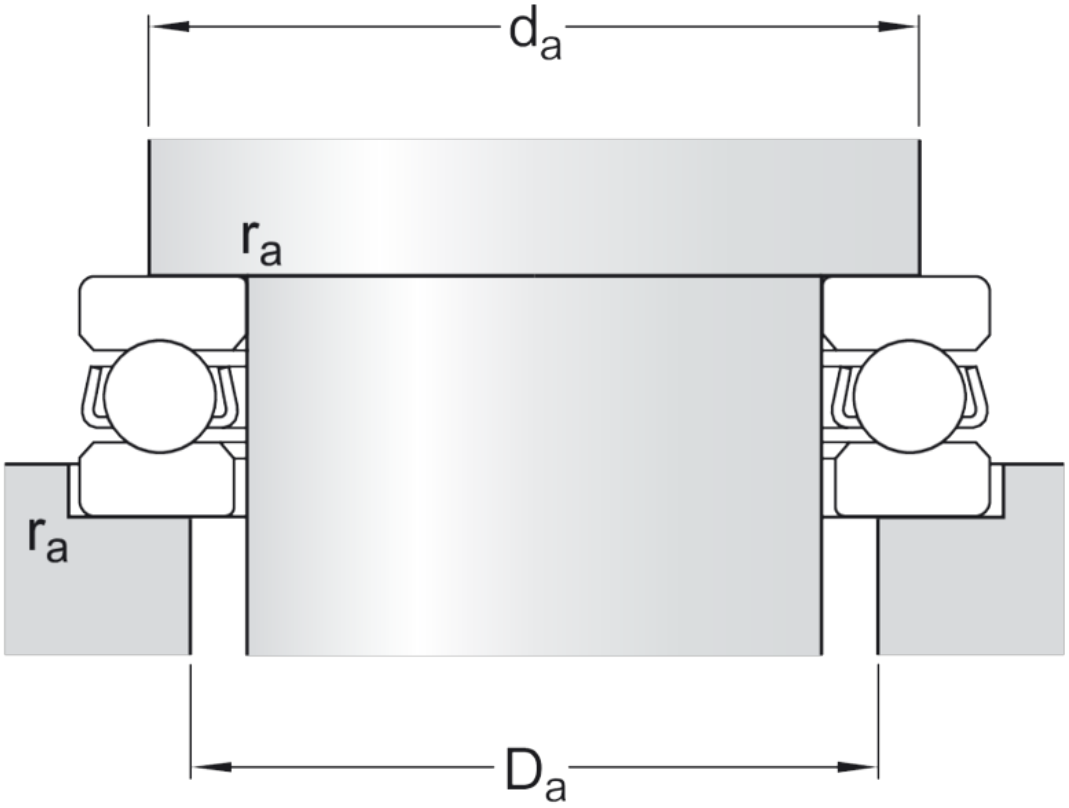

Источник данных: SKF PIM API. Техническая карта сгенерирована BC Industry.
https://bcindustry.kz — Промышленные комплектующие